SPECIFICATION APPLIED

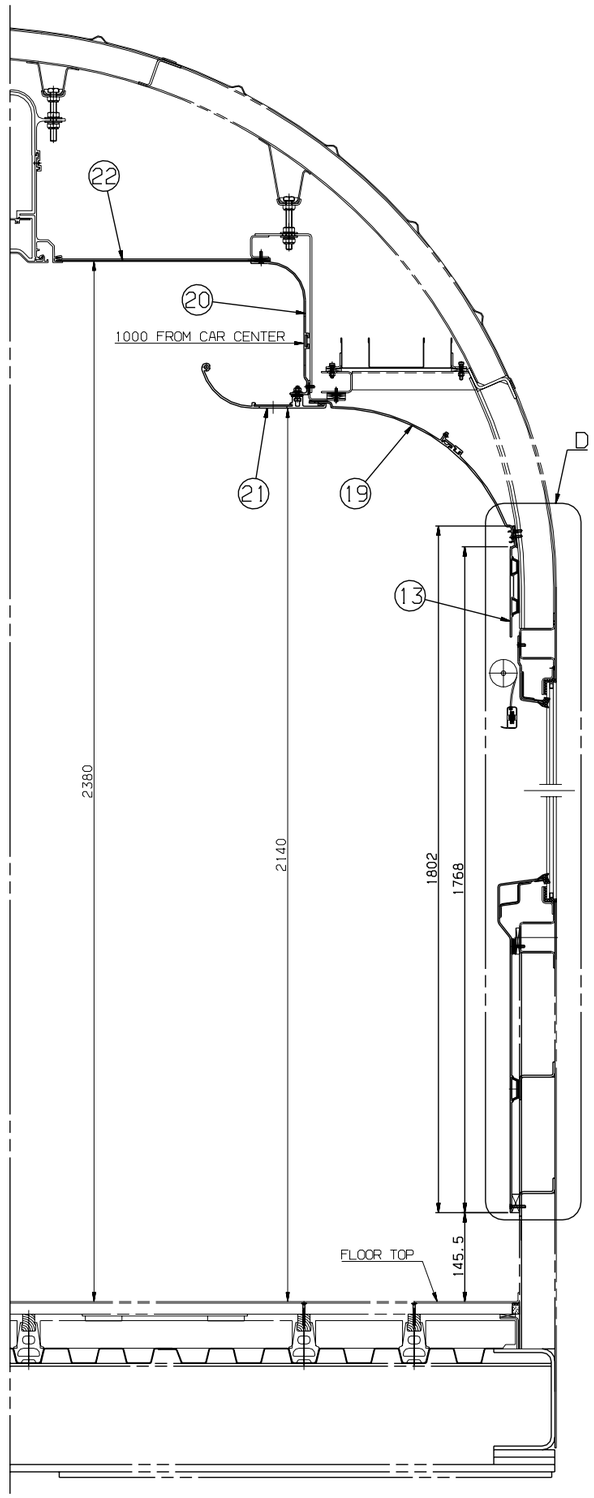

SECTION C-C
SCALE=1/5

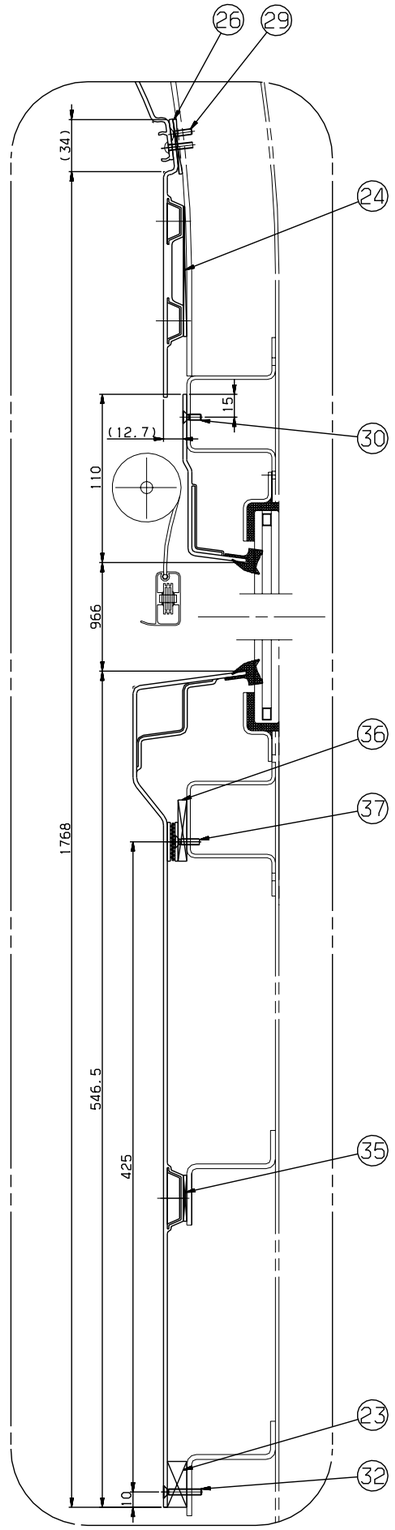

DETAIL D
SCALE=1/2

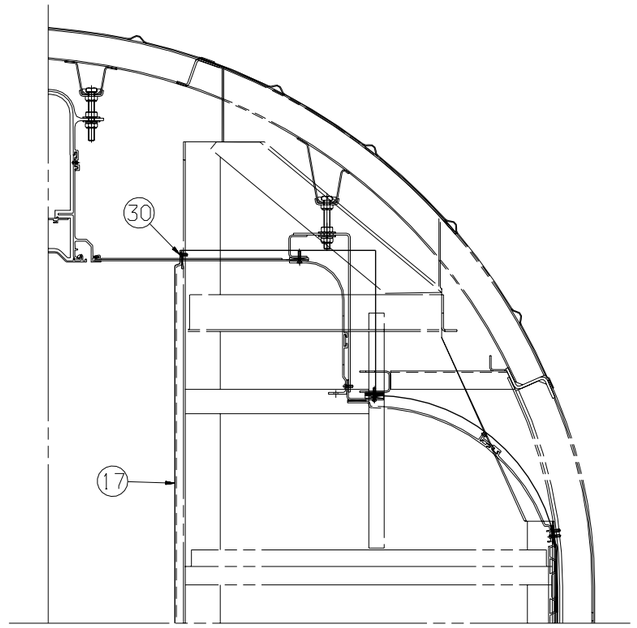

VIEW E-E
SCALE=1/5

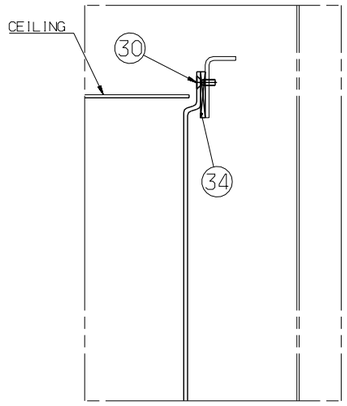

SECTION F-F
SCALE=1/2

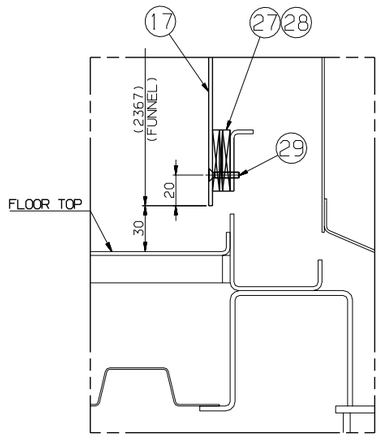

SECTION G-G
SCALE=1/2

일반공차 GENERAL TOLERANCE			
가공치수 구분			
치수 DIMENSION	~ 40	2	4
	~ 30	2	3
	~ 10	1	1.5
홀 HOLE	~ 3	0.5	1
절단 CUTTING	~3150	-	7
	~1600	4	5
	~800	3	4
	~400	2	3
	~200	1.5	2
	~100	1	1.5
등급 GRADE		A	B
주물 구조용 CASTING (±)			
	~20M	9	14
	~15M	7	12
	~12M	6	10
	~8M	5	8
	~4M	4	6
	~2M	3	4
	~1M	2	3
	~315	1	2
	~120	1	2
	~30	1	1
등급 GRADE		A	B
용접 구조물 WELDING (±)			
	~20M	-	6.0
	~15M	-	5.0
	~12M	-	4.0
	~8M	-	3.0
	~4M	0.8	2.0
	~2M	0.5	1.2
	~1M	0.3	0.8
	~315	0.2	0.5
	~120	0.15	0.3
	~30	0.1	0.2
	~6	0.05	0.1
등급 GRADE		A	B
기계 가공용 MACHINING (±)			
구십사면은 윤곽공차임 GENERAL TOLERANCE			

기호 MARK	일 자 DATE	변 경 내 역 DETAIL OF REVISION(E.C ZONE)	설변번호 E.C NO.	설계 DGN	검도 CHK	승인 APP
기호 MARK	일 자 DATE	변 경 내 역 DETAIL OF REVISION(E.C ZONE)	설변번호 E.C NO.	설계 DGN	검도 CHK	승인 APP

품번 NO.	부품 번호 PART NO.	품명 DESCRIPTION	재질 MATERIAL	수량 Q'TY	중량 W.T	비고 REMARKS
승인 APP	JeongYul Lee 2014.10.02	재질 MAT'L ASSY				
검도 CHK	KeongBong Park 2014.10.02	용접중 G.W				
설계 DGN	HeonUk Lee 2014.10.02	일반공차 MC MD CT: B				
제도 DRG	HeeSook Jeong 2014.10.02	SIZE A1				

도면명 TITLE	INSTALLATION, INTERIOR PANEL M CAR (2/3)
도면 번호 DRG. NO	RFP50002EJ0
Ver. / Rev.	00 / -A
SCALE	1/40
매수 SHEET	2 of 3
관련도 REF. NO.	

RSD1402 RFP- 난-PRJT 참리본품 CATIA

HYUNDAI Rotem 현대로템주식회사

본 도면은 당사 재산으로써 무단복제/배포 금지됨. PROPERTY OF ISSUING ENTITY, CANNOT BE DISTRIBUTED OR REPRODUCED WITHOUT AUTHORIZATION.